ROBINETTERIE CRONOS

O'Design

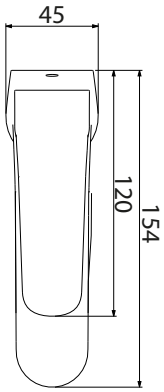

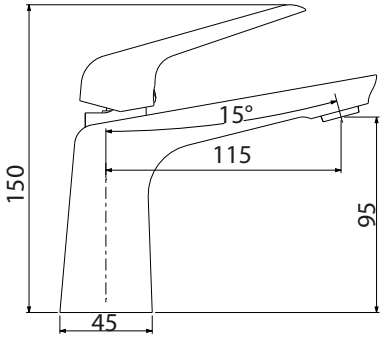

QUATRE FINITIONS

chromé

gun mat

or - PVD

rose or - PVD

Mitigeur Lavabo

Cartouche Sedal Ø 25 mm
Mousseur mâle Ø 24 mm Néoperl
Flexibles d'alimentation inox
Livré avec vidage clic clac coloris coordonné au mitigeur
Réf. CRONOS11 (Finition chromée)
Réf. CRONOS11-G (Finition gun mat)
Réf. CRONOS11-O (Finition or)
Réf. CRONOS11-RO (Finition rose or)

Informations

Les finitions or et rose or utilisent le procédé PVD revêtement issu des hautes technologies du moment.
Une vapeur métallique est créée à partir d'une plaque de métal et est déposée sur la robinetterie.
Le revêtement PVD offre une excellente résistance et longévité aux matériaux.

ROBINETTERIE CRONOS

O'Design

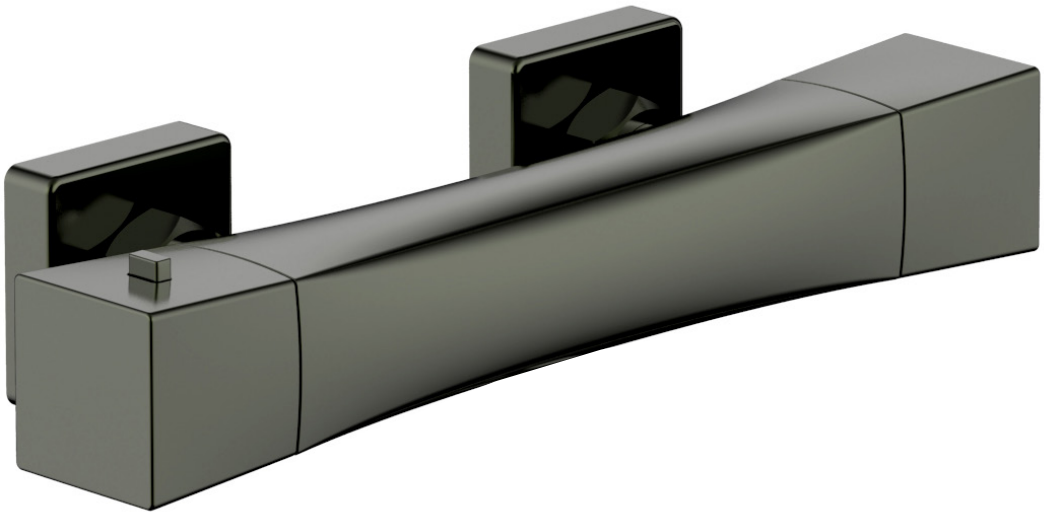

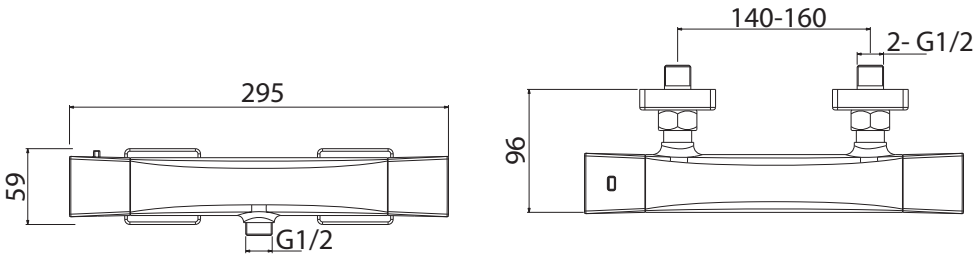

QUATRE FINITIONS

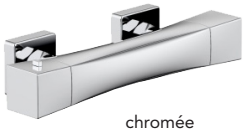

chromée

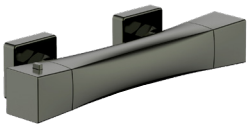

gun mat

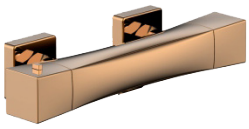

rose or PVD

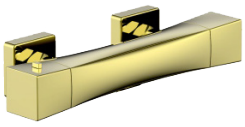

or PVD

Mitigeur thermostatique

Cartouche thermostatique
Capteur Vernet
Réf. CRONO350 (chromée)
Réf. CRONO350-G (gun mat)
Réf. CRONO350-O (or)
Réf. CRONO350-RO (rose or)

Informations

Les finitions or et rose or utilisent le procédé PVD revêtement issu des hautes technologies du moment.
Une vapeur métallique est créée à partir d'une plaque de métal et est déposée sur la robinetterie.
Le revêtement PVD offre une excellente résistance et longévité aux matériaux.

ROBINETTERIE CRONOS

O'Design

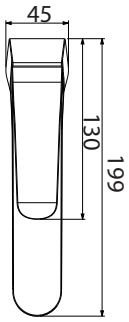

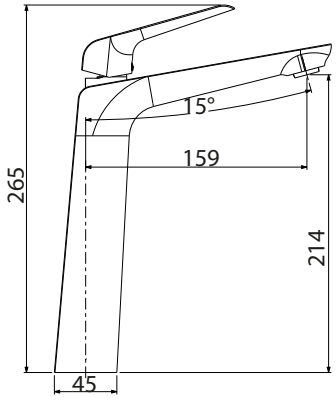

QUATRE FINITIONS

chromé

gun mat

or - PVD

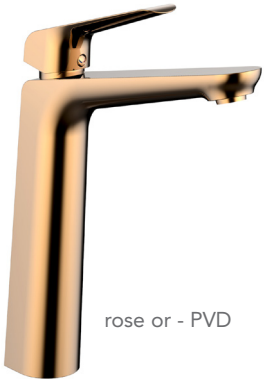

rose or - PVD

Mitigeur Lavabo Haut

Cartouche Sedal Ø 25 mm
Mousseur mâle Ø 24 mm Néoperl
Flexibles d'alimentation inox
Livré avec vidage clic clac coloris coordonné au mitigeur
Réf. CRONOS11H (Finition chromée)
Réf. CRONOS11H-G (Finition gun mat)
Réf. CRONOS11H-O (Finition or)
Réf. CRONOS11H-RO (Finition rose or)

Informations

Les finitions or et rose or utilisent le procédé PVD revêtement issu des hautes technologies du moment.
Une vapeur métallique est créée à partir d'une plaque de métal et est déposée sur la robinetterie.
Le revêtement PVD offre une excellente résistance et longévité aux matériaux.

ROBINETTERIE CRONOS

O'Design

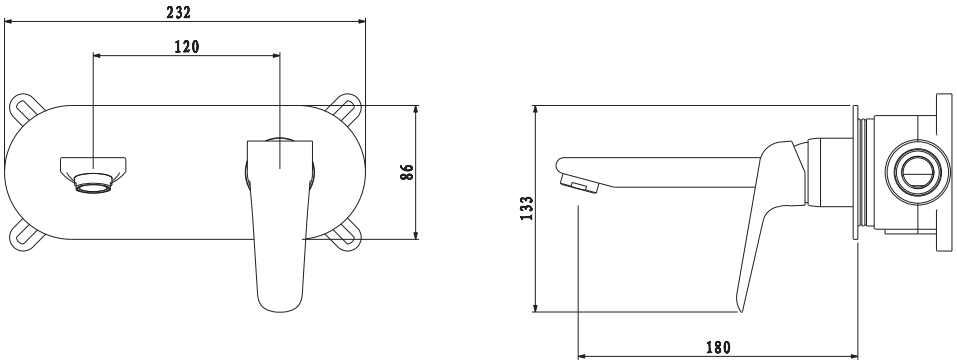

QUATRE FINITIONS

chromé

gun mat

or - PVD

rose or - PVD

BOÎTIER

Mitigeur Lavabo encastré

Cartouche Sedal Ø 25 mm
Mousseur mâle Ø 24 mm Néoperl
Livré sans vidage
Réf. CRONOS102 (Finition chromée)
Réf. CRONOS102-G (Finition gun mat)
Réf. CRONOS102-O (Finition or)
Réf. CRONOS102-RO (Finition rose or)

Informations

Les finitions or et rose or utilisent le procédé PVD revêtement issu des hautes technologies du moment.
Une vapeur métallique est créée à partir d'une plaque de métal et est déposée sur la robinetterie.
Le revêtement PVD offre une excellente résistance et longévité aux matériaux.

ROBINETTERIE CRONOS

O'Design

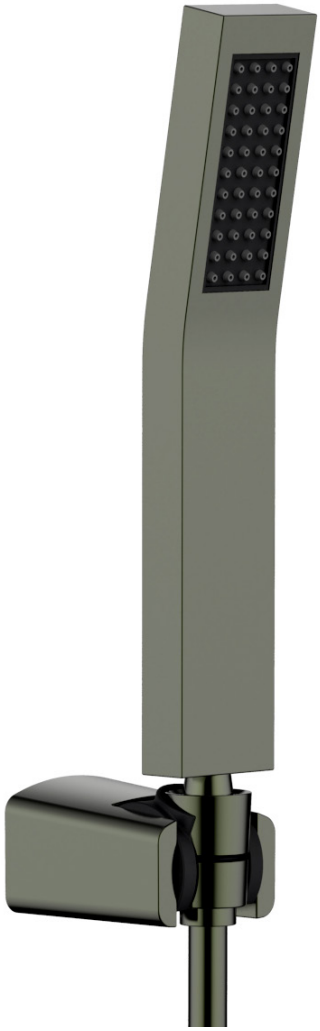

QUATRE FINITIONS

chromé

gun mat

or - PVD

rose or - PVD

Duplex mural

Support douchette en laiton
Douchette en laiton et flexible inox
Réf. DUP-CRONOS (Finition chromée)
Réf. DUP-CRONOS-G (Finition gun mat)
Réf. DUP-CRONOS-O (Finition or)
Réf. DUP-CRONOS-RO (Finition rose or)

Informations

Les finitions or et rose or utilisent le procédé PVD revêtement issu des hautes technologies du moment.
Une vapeur métallique est créée à partir d'une plaque de métal et est déposée sur la robinetterie.
Le revêtement PVD offre une excellente résistance et longévité aux matériaux.